DO NOT REMOVE THIS LABEL / NE PAS ENLEVER CETTE ETIQUETTE
CONTACT LOCAL BUILDING OR FIRE OFFICIALS ABOUT INSTALLATION RESTRICTIONS IN YOUR AREA. / RENSEIGNEZ-VOUS AUPRES DES AUTORITÉS LOCALES DE LA CONSTRUCTION ET DE LA PREVENTION DES INCENDIE AU SUJET DES RESTRICTIONS ET INSPECTIONS D'INSTALLATION DANS VOTRE RÉGION.

LISTED SOLID FUEL BURNING APPLIANCE SUITABLE FOR USE IN RESIDENTIAL ISNTALLATIONS./APPAREIL DE CHAUFFAGE A COMBUSTIBLES SOLIDES HOMOLOGUÉ POR INSTALLATIONS RESIDENTIELLES

C ETL LISTED US
Intertek

MODEL / MODÈLE : RONDA

estufas FAJARDO

Manufactured by/ Fabriqué par: HIJOS DE BARTOLOMÉ FAJARDO, S.L.
vda. La Roda, 11 – 02100 Tarazona de la Mancha (AB) - SPAIN

CONTROL Nº **4003555**

SERIAL NUMBER
NUM. DE SERIE

TESTED TO / TESTÉ AUX NORMES: UL1482-10, ULC-S627-00
Certified to CAN/CSA Standard ULC S627 - Conforms to ANSI/UL Std. 1482."
Room heater, Solid fuel type. No for use in mobile homes and Sleeping Room.
Poêle à combustibles solides. Ne pas installé dans une maison mobile ou chambre à coucher.

PREVENT HOUSE FIRES :	**PRÉVENTION DES INCENDIES :**
- For use with solid wood fuel only. - Install and use only in accordence with the manufacturer's installation and operating instructions. - Contact your local building or fire officials about restrictions and installation inspection in your area. - Do not connect this product to a chimney flue serving another appliance. - Do not run a chimney connector trough a combustible wall ceiling. - Clearances may be reduced by methods specified in NFPA 211, listed wall shields, pipe shields, or other means approved by local building or fire officials. - Operated with feed door closed , open only to feed fire - Do not use a grate to elevate fire, build fire directly on heart. - Do not operate with the ash door open. - Do not OVERFIRE, if heater or chimney connectors glows, you are overfiring. - Inspect and clean chimney frequently, under certain conditions of use, creosote build up may occur rapidly.	- Utilisez uniquement du bois - Installez et utilisez conformément aux instructions du fabricant. - Renseignez-vous auprès des autorités compétentes de la construction et de la prévention des incendies au sujet de restrictions et inspections d'installation dans votre région. Vérifiez les instructions du fabricant et les codes du bâtiment. - NE PAS passer les tuyaux à travers une surface combustible. - Ne pas connecter dans un système de cheminée partagé avec d'autres appareils. - Les dégagements minimaux des matériaux combustibles peuvent être réduits selons les méthodes spécifiées dans NFPA 211, avec des protections murales homologuées, des protections de cheminée homologuées, ou d'autres moyens approuvés par les autorités de la construction et la prévention d'incendies. - Ne pas faire fonctionner avec les portes ouvertes, ouvrir uniquement pour charger. - Ne pas élever le feu avec la grille en fonte, faire le feu sur le foyer. - Ne pas faire fonctionner avec la porte du tiroir à cendres ouverte. - NE PAS SURCHAUFFER, si une partie de l'appareil ou du raccordement de cheminée commence à rougir, vous ètes en situation de surchauffe. - Inspectez et nettoyez la cheminée avec fréquence. Vérifiez la formation de créosote.

FREESTANDING / INSTALLATION

STANDARD RESIDENTIAL FREESTANDING / INSTALLATIONS REQUISE : 6" diameter, minimum 24 MSG black or 26 MSG blue steel connector, with listed (type UL103 HT) factory built chimney, suitable for use with solid fuels or masonry chimney./ Pour les installations résidentielles: Utilisez un connecteur de cheminée de 6" de diamètre, en acier noir de minimum 24 MSG ou en acier bleu de minimum 26 MSG vers une cheminée préfabriquée homologuée (type UL103 HT ou ULC S629) ou vers une cheminée en maçonnerie.

	CLEARANCE REQUIREMENTS / DÉGAGEMENTS MINIMAUX DES MATÉRIAUX COMBUSTIBLES.	**STANDAR RESIDENTIAL INSTALLATION / INSTALLATION RÉSIDENTIELLE STANDARD**
A	Side wall to appliance / Du mur de coté au poêle	10" (254 mm)
B	Back wall to appliance / du mur à l'arrière du poêle	6" (152.4 mm)
C	Back wall to stove pipe / Du mur au tuyau d'évacuation	9" (228.6 mm)
D	Side wall to stove pipe / du mur au tuyau d'évacuation	17" (471.8 mm)

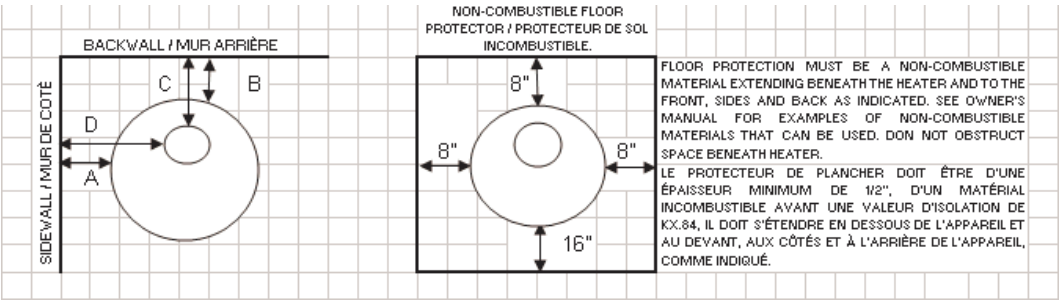

CAUTION : HOT WHILE IN OPERATION. DO NOT TOUCH. KEEP CHILDREN AND CLOTHING AWAY. CONTACT MAY CAUSE SKIN BURNS. SEE NAMEPLATE AND INSTRUCTIONS. KEEP FURNISHINGS AND OTHER COMBUSTIBLE MATERIALS A CONSIDERABLE DISTANCE AWAY FROM THE APPLIANCE.

ATTENTION: TRÈS CHAUD AU MOMENT DU FONCTIONNEMENT. NE PAS TOUCHER, RISQUE DE BRULURES. GARDEZ LES ENFANTS, LES VETEMENTS, LES MEUBLES, ET TOUS LES MATÉRIAUX COMBUSTIBLES LOIN DE L'ESPACE DÉSIGNÉ DE L'APPAREIL. LIRE ATTENTIVEMENT LES ETIQUETTES ET LES INSTRUCTIONS DU MANUEL.

U.S. ENVIROMENTAL PROTECTION AGENCY
CERTIFIED TO COMPLY WITH NORMES EPA PHASE 2 / CERTIFIÉ CONFORME AUX NORMES EPA FASE 2

DATE OF MANUFACTURE
2011 ◯ 2012 ◯ 2013 ◯

JAN ☐ FEB ☐ MAR ☐ APR ☐ MAY ☐ JUN ☐ JUL ☐ AUG ☐ SEPT ☐ OCT ☐ NOV ☐ DEC ☐